第３２回　岡山市中学校総合体育大会バスケットボール競技の部　組み合わせ

男子

8/19　8/20　8/21　8/20　8/19

１位：芳泉中　２位：灘崎中　３位：吉備中　４位：西大寺中

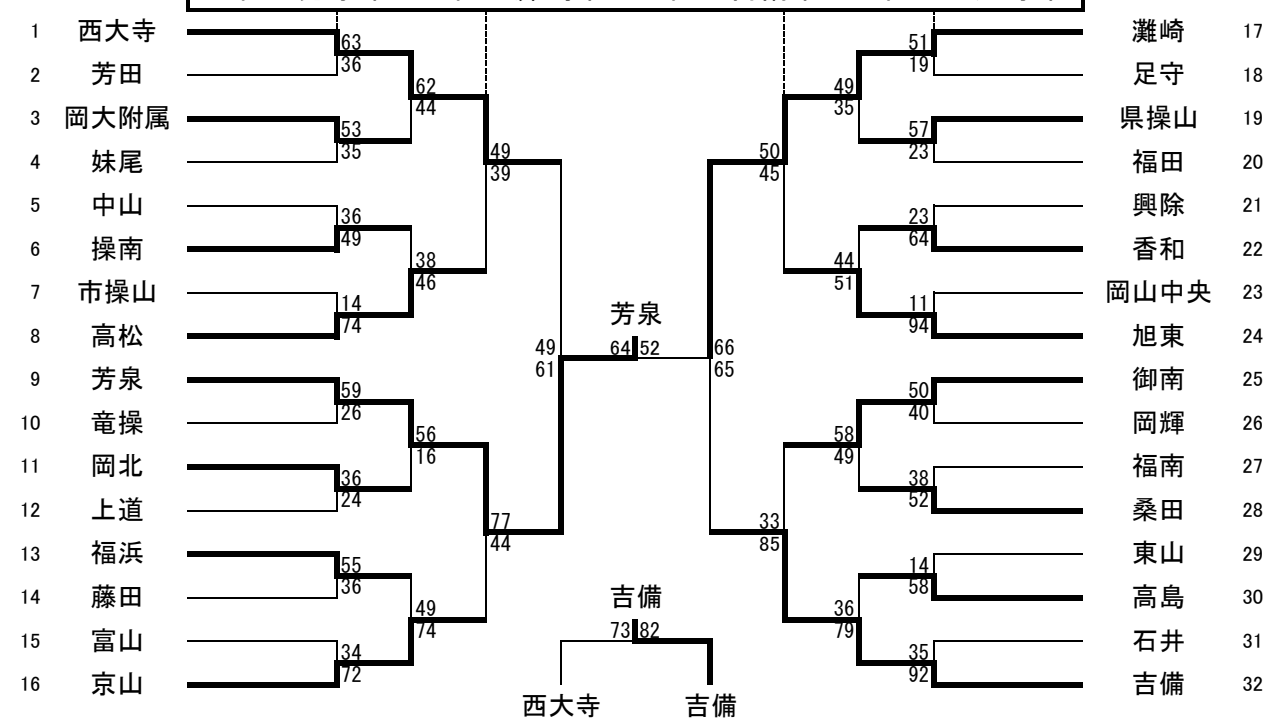

女子

8/19　8/20　8/21　8/20　8/19

１位：竜操中　２位：福田中　３位：就実中　４位：御南中

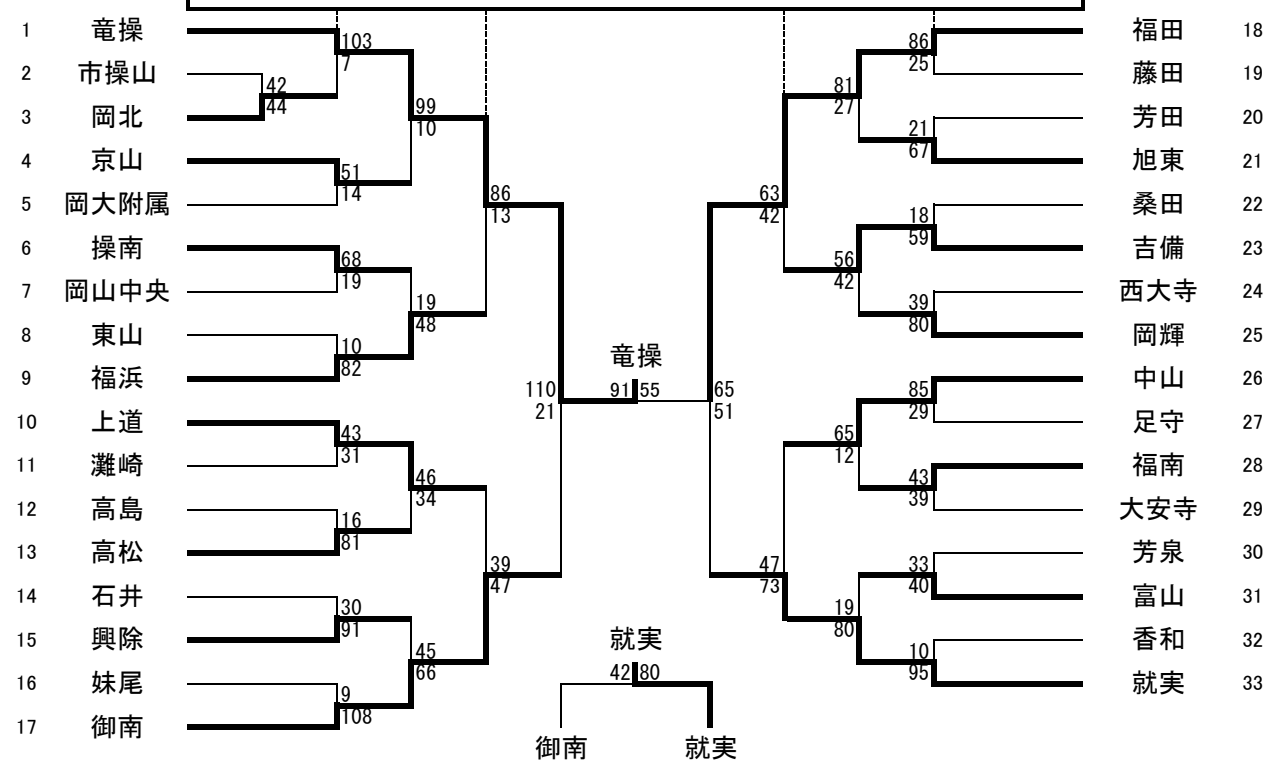

会　場			
コート	8/19（水）	A・B	岡山市総合文化体育館
		C・D	
		E・F	岡山市立灘崎中学校
	8/20（木）	G・H	岡山市立灘崎中学校
		I・J	岡山市立吉備中学校
	8/21（金）	K・L	六番川水の公園体育館

試合開始予定時刻						
	第1試合	第2試合	第3試合	第4試合	第5試合	第6試合
19日	9:00～	10:15～	11:30～	12:45～	14:00～	15:15～
20日	9:00～	10:15～	11:30～	12:45～	14:00～	15:15～
21日	9:00～	10:30～	12:00～	13:30～		