令和5年度　備前西地区中学校夏季大会
女子決勝トーナメント（6／17，18）

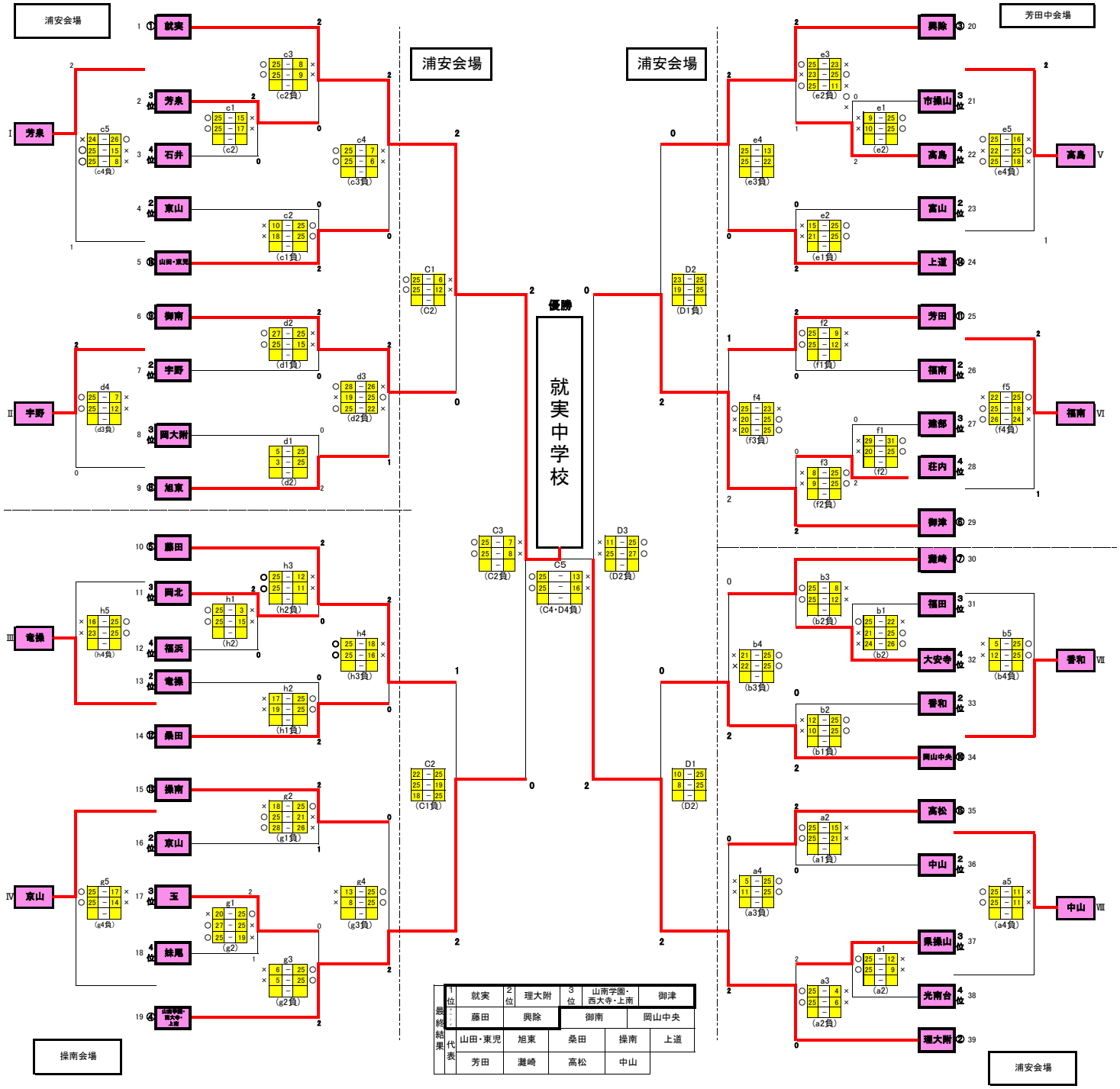
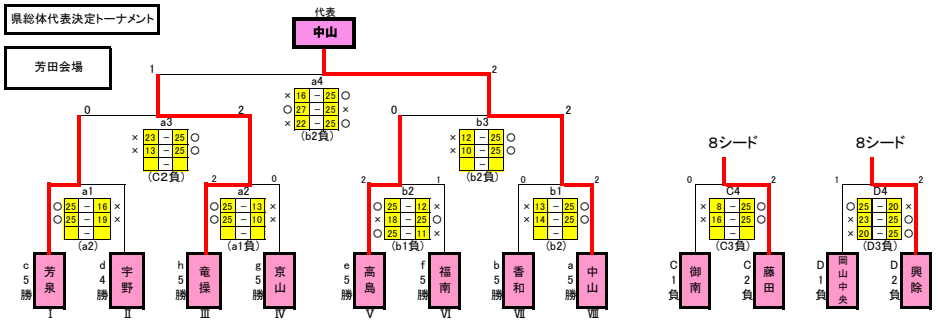
最終結果					
1位	就実	2位	理大附	3位	山南学園・西大寺・上南	御津
代表	藤田	興除	御南	岡山中央		
	山田・東児	旭東	桑田	操南	上道	
	芳田	灘崎	高松	中山